第５９回高知県中学野球選手権大会組合せ
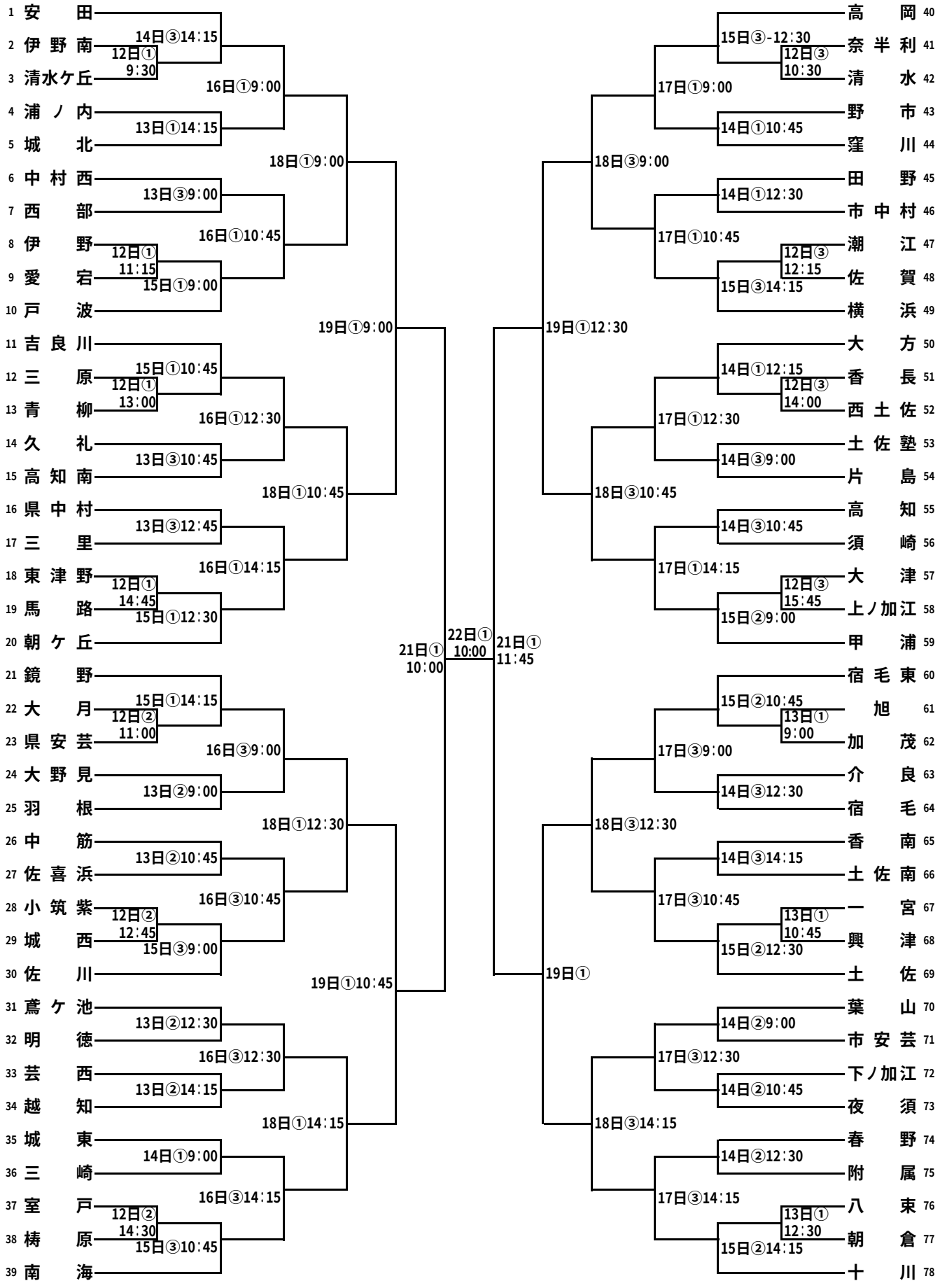
①春野球場　②東部球場　③高知球場